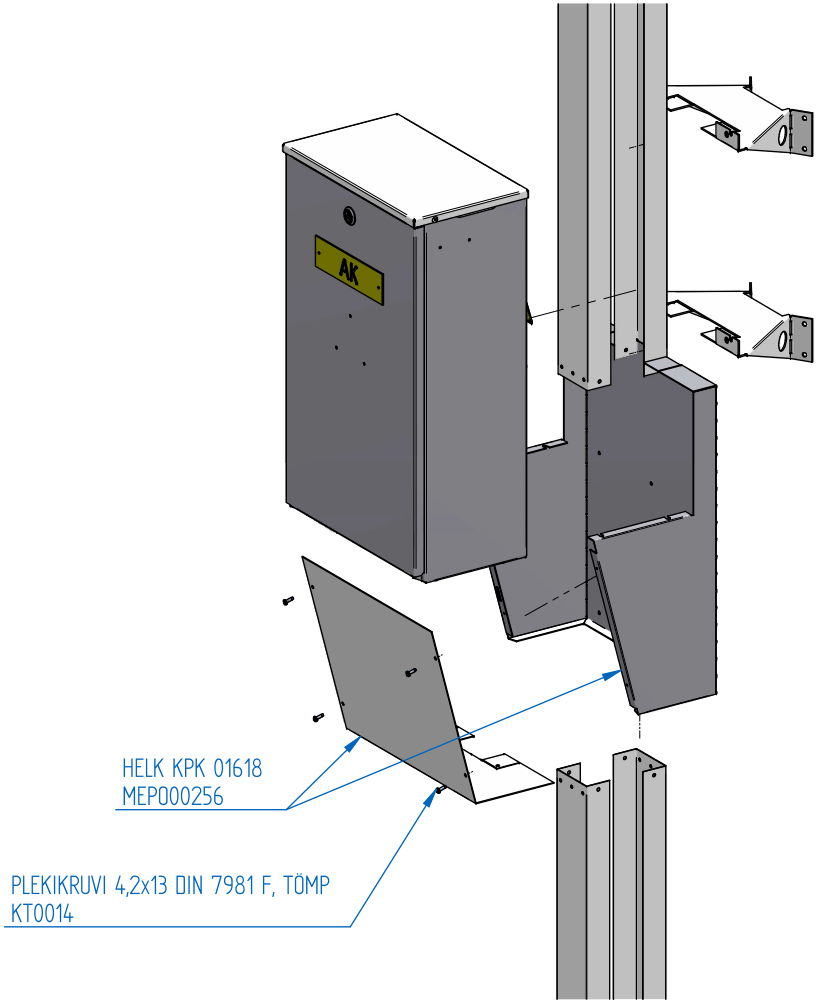

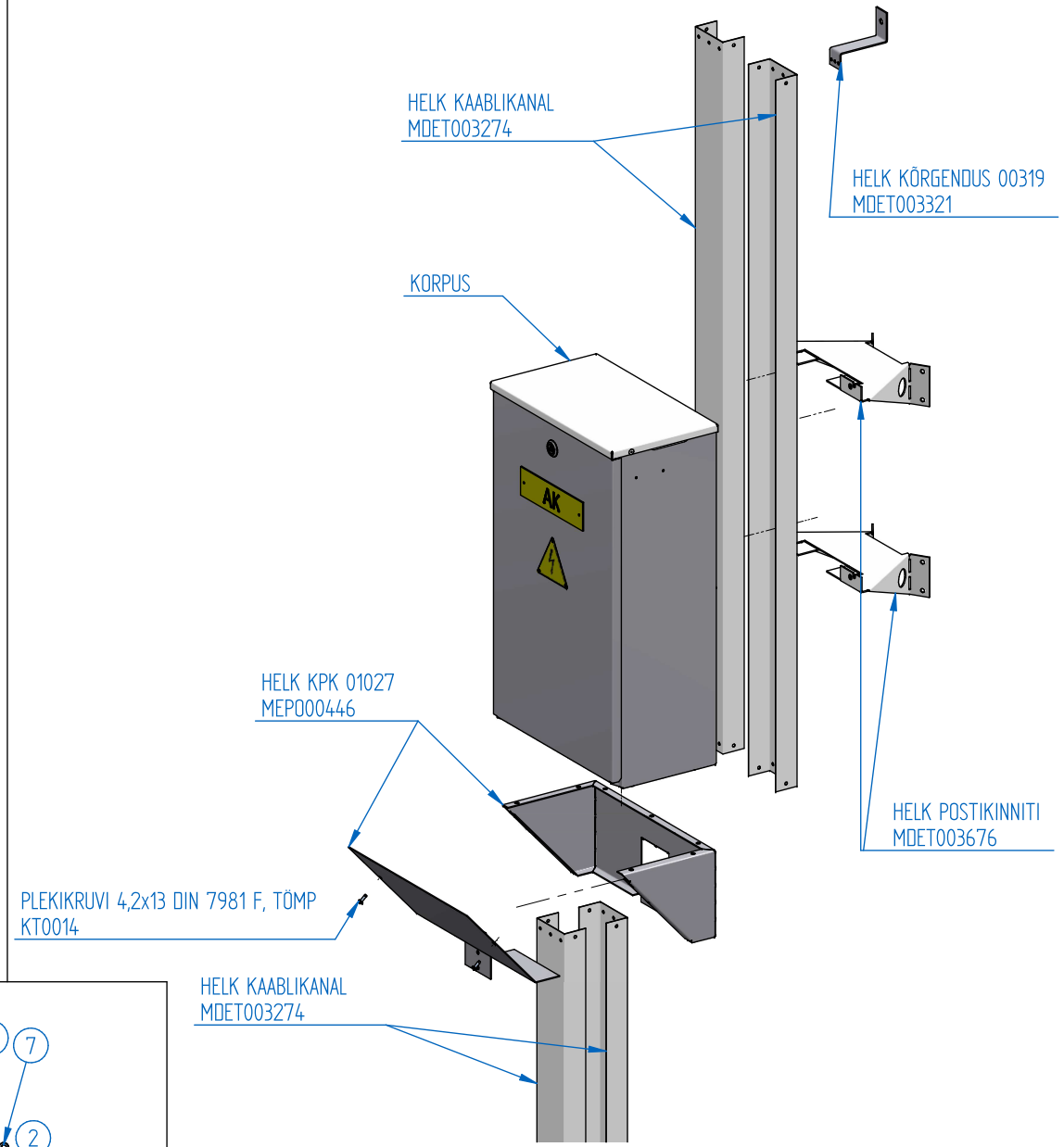

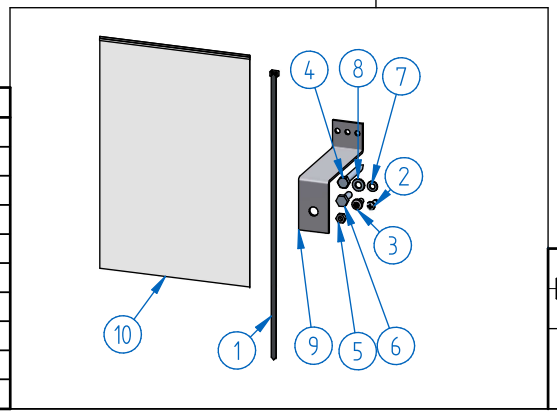

Jrk.	Kaubakood	Nimetus	Kogus
1	KORPAPL0078	JSIDE 290X4.8 MUST	3
2	KT0014	PLEKIKRUVI 4,2x13 DIN 7981 F, TÖMP	4
3	KT0026	KRUVI M5X10 DIN 7985	8
4	KT0031	PUIDUKRUVI DIN 571 6x50 ZN	5
5	KT0049	MUTTER M5 DIN 934 KT0049	4
6	KT0112	BOLT M6x16 DIN 933	4
7	KT0149	SEIB M5 DIN125	8
8	KT0151	SEIB M6 DIN125	9
9	MDET003321	HELK KÕRGENDUS 00319	1
10	PAKPL002	MINI-GRIP 150x230MM	1

Issued: erki.suurkula	Date: 04.04.2022	Finish	Surface area	Tolerance Class: ISO 2768-m-K-Ⓔ	
Approved: -	Status: Available	Material	Thickness	K-Factor	Mass: 0,0 kg
HARJU ELEKTER	Title: HELK MONTAAŽIKOMPLEKT		Part no.: MEPO00173		Revision: A
			File: MEPO00173-A.asm		Sheet: 1/1

Drawing: \\sahver\2.0 Tootearendus\TO\MEPO00\MEPO00173-A.dft

See dokument on AS HARJU ELEKTER ELEKTROTEHNIKA omand.
Kopeerimine või üle andmine kolmandatele isikutele lima AS
HARJU ELEKTER ELEKTROTEHNIKA kirjaliku loata on keelatud.